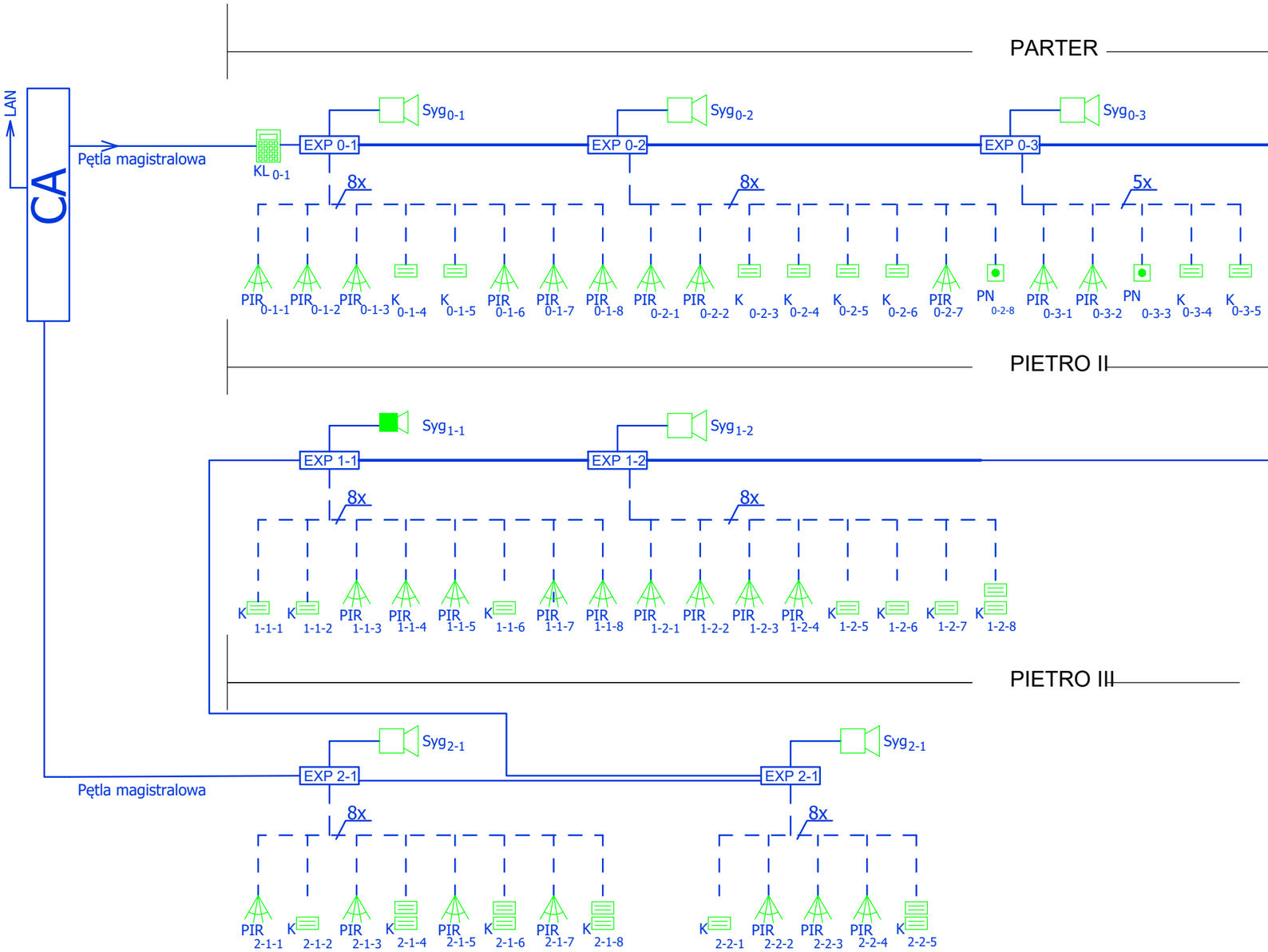

LEGENDA SSWiN:

PN 1-4	Przycisk napadowy
PIR	Cyfrowy czujnik DUALNY PIR+MW+Zbicie szkła. Zasięg: 15 x15 m. Technologie: TMR, TSI, FM. - grade 2
	Czujka magnetyczna - grade 2
EXP	Moduł rozszerzeń (8 linii) w obudowie (zasilanie z magistrali) w obudowie z miejscem na akumulator 17Ah, grade 2, wyposażenie dodatkowe: akumulator 17Ah/12V
	Klawiatura systemu alarmowego z wyświetlaczem - grade 2
	Sygnalizator optyczno-akustyczny zewnętrzny - grade 2
	Sygnalizator akustyczny wewnętrzny - grade 2
CA	Centrala alarmowa - Centrala w obudowie metalowej (zawiera 1 klawiaturę LCD) Bateria 18 Ah dla modułu Dialer GPRS/GSM . W obudowie z zasilaczem i akumulatorem
	Kabel połączenia linii dozorowych i sygnalizacyjnych typu - YTDY 6x0,5mm2
	Kabel połączenia magistrali - U/UTP, kat.5e, wewnętrzny, 4x2x24 AWG

Rozbudowa, przebudowa i adaptacja dawnego kinoteatru "Włókniarz" wraz z jego otoczeniem na cele kulturalne

ul. Ignacego Mościckiego 6, 97-200 Tomaszów Mazowiecki

OBRĘB 0012 TOMASZÓW MAZOWIECKI,

DZ. NR - 271/1, 271/3, 271/4, 266, 269

Inwestor

Gmina Tomaszów Mazowiecki
ul. POW 10/16
97-200 Tomaszów Mazowiecki

Stadium

PROJEKT TECHNICZNY

Rysunek

SCHEMAT SYSTEMU SYGNAIZACJI WŁAMANIA

Skala **1:100**

Data **grudzień 2025**

Nr rys. **IT-08**

ARCHITEKTURA

PROJEKTANT: mgr inż. Wiesław Kapłon
WKP/0385/PWOE/09
DO PROJEKTOWANIA BEZ OGRANICZEŃ W SPECJALNOŚCI ELEKTROENERGETYCZNEJ
Podpis

SPRAWDZAJĄCY: mgr inż. Marcin Gatniejewski
WKP/0483/PWOE/15
DO PROJEKTOWANIA BEZ OGRANICZEŃ W SPECJALNOŚCI ELEKTROENERGETYCZNEJ
Podpis

„Sound & Space" Sp. z o.o.
60-682 POZNAŃ
Ul. W. BIEGAŃSKIEGO 61A
Tel. /Fax.: (061) 825-65-27
sound@space.pl